第25回九州高等学校女子サッカー選手権大会　結果

期日：平成26年11月8日（土）～10日（月）

会場：島原市営平成町人工芝グラウンド

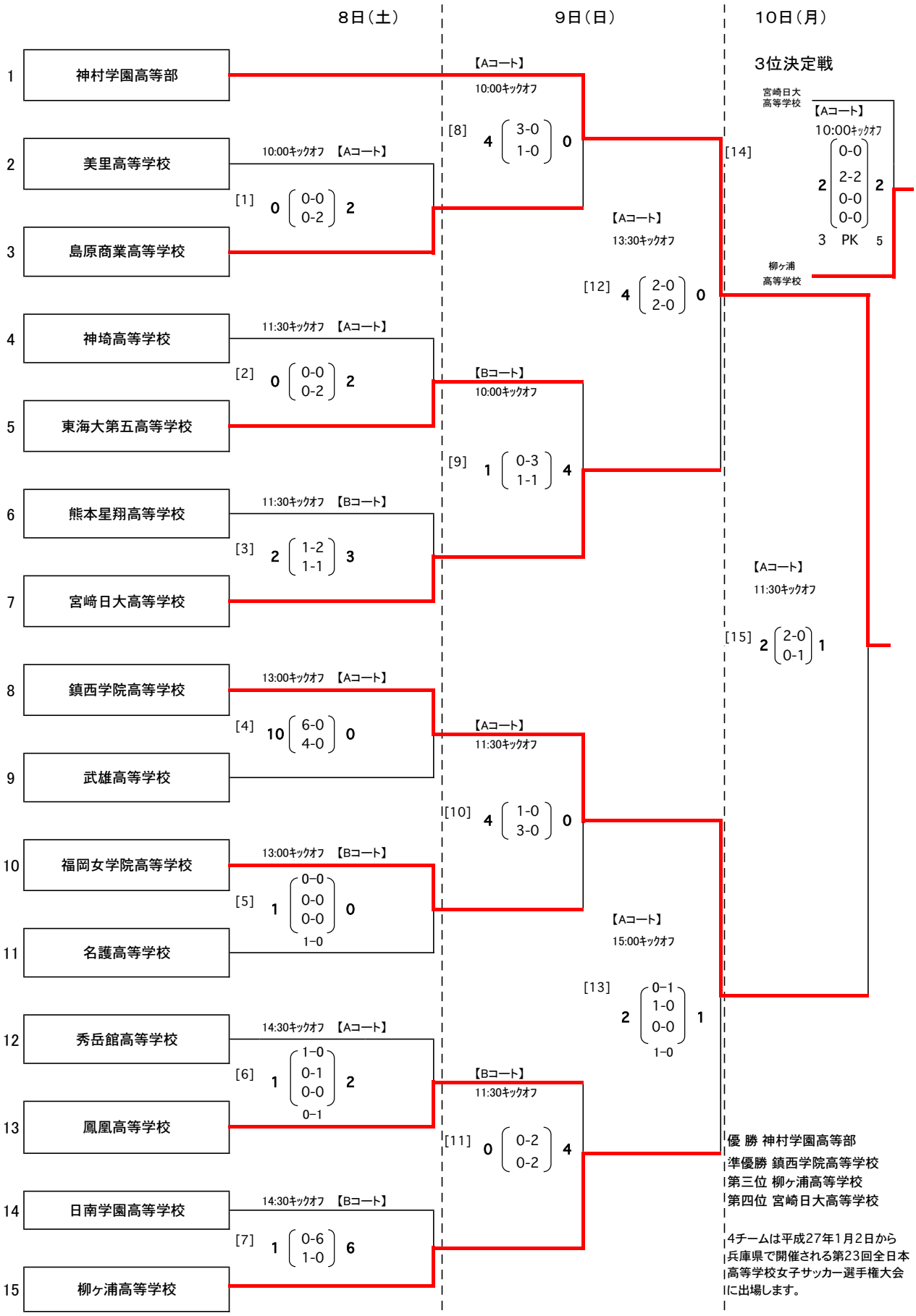

優 勝 神村学園高等部
準優勝 鎮西学院高等学校
第三位 柳ヶ浦高等学校
第四位 宮崎日大高等学校

4チームは平成27年1月2日から兵庫県で開催される第23回全日本高等学校女子サッカー選手権大会に出場します。