第30回長崎県少年フットサル大会（予選リーグ）

（JFAバーモントカップ第34回全日本U-12フットサル選手権大会長崎県大会）

【上位リーグ決定戦】　2024年6月2日(日)　島原復興アリーナ
１２チーム（上位リーグ決定戦勝者）　２０分間（各１０分間からなる２つのピリオド）のランニングタイム　ハーフタイム３分　タイムアウトあり
同点の場合はPK方式にて勝敗を決定する。
上位リーグ決定戦進出：勝者チーム　　下位リーグ：敗者チーム

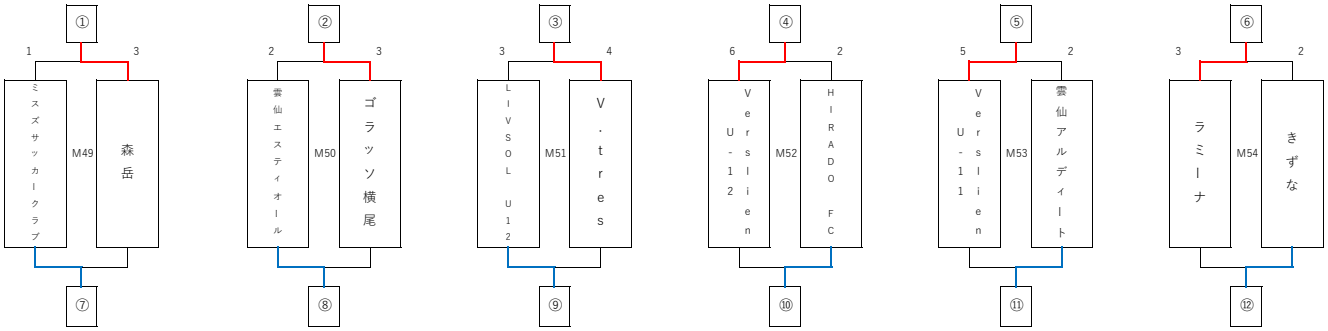

Aピッチ							Bピッチ							Cピッチ						
マッチNO	時間	対戦結果			運営（記録、BP、得点）		マッチNO	時間	対戦結果			運営（記録、BP、得点）		マッチNO	時間	対戦結果			運営（記録、BP、得点）	
M49	10:00	ミスズサッカークラブ	1	- 3	森岳	Verslien U-12	HIRADO FC	M50	10:00	雲仙エスティオール	2 - 3	ゴラッソ横尾	Verslien U-11	雲仙アルディート	M51	10:00	LIVSOL U12	3 - 4	V.tres	ラミーナ	きずな
M52	10:40	Verslien U-12	6	- 2	HIRADO FC	ミスズサッカークラブ	森岳	M53	10:40	Verslien U-11	5 - 2	雲仙アルディート	雲仙エスティオール	ゴラッソ横尾	M54	10:40	ラミーナ	3 - 2	きずな	LIVSOL U12	V.tres

【上位リーグ・下位リーグ】　2024年6月2日(日)　島原復興アリーナ
１２チーム（上位リーグ：６チーム、下位リーグ：６チーム）　２０分間（各１０分間からなる２つのピリオド）のランニングタイム　ハーフタイム３分　タイムアウトあり
上位リーグにおける順位決定方法は、予選リーグと同じ内容で勝点合計の多いチームを上位とし、順位を決定する。
決勝戦進出：各上位リーグ1位チーム

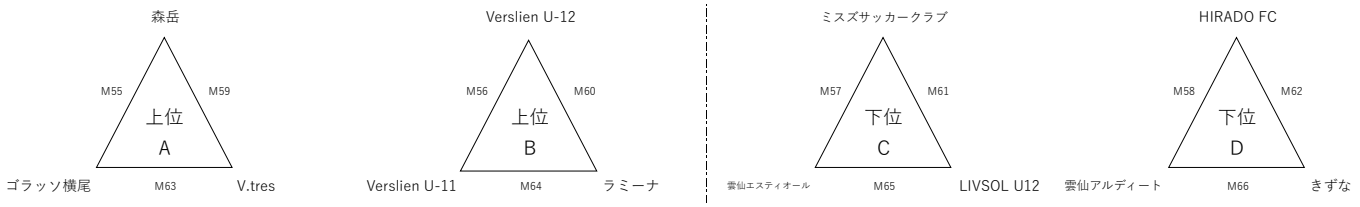

Aピッチ						Cピッチ					
マッチNO	時間	対戦結果			運営（記録、BP、得点）	マッチNO	時間	対戦結果			運営（記録、BP、得点）
M55	11:40	森岳	4	- 3	ゴラッソ横尾	V.tres	M56	11:40	Verslien U-12	6 - 0	Verslien U-11	ラミーナ
M57	12:10	ミスズサッカークラブ	0	- 0	雲仙エスティオール	LIVSOL U12	M58	12:10	HIRADO FC	0 - 7	雲仙アルディート	きずな
M59	12:40	森岳	3	- 5	V.tres	ゴラッソ横尾	M60	12:40	Verslien U-12	1 - 3	ラミーナ	Verslien U-11
M61	13:10	ミスズサッカークラブ	2	- 4	LIVSOL U12	雲仙エスティオール	M62	13:10	HIRADO FC	7 - 3	きずな	雲仙アルディート
M63	13:40	ゴラッソ横尾	4	- 6	V.tres	森岳	M64	13:40	Verslien U-11	6 - 5	ラミーナ	Verslien U-12
M65	14:10	雲仙エスティオール	3	- 4	LIVSOL U12	ミスズサッカークラブ	M66	14:10	雲仙アルディート	7 - 1	きずな	HIRADO FC
M67	15:00	V.tres	2 0 延長 2 合計	- 2 4 6	Verslien U-12	委員会・島原市						

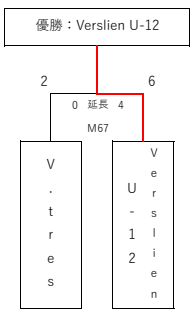

【決勝戦】　2024年6月2日(日)　島原復興アリーナ
２チーム（上位リーグ：１位チーム）　１６分間（各８分間からなる２つのピリオド）のプレイングタイム　ハーフタイム５分　タイムアウトあり
同点の場合は第２ピリオド終了５分後に６分間（各３分間からなる２つのピリオド）のプレーイングタイムの延長戦を行う。ハーフタイムは無しとする。
延長戦でも勝敗が決しない場合は１分後にPK方式にて勝敗を決定する。